Für Mathe-Profis

1 Julia verkauft auf dem Schulfest selbstgebackene Kekse. Die Zutaten dafür haben 3 € gekostet. Am Ende vom Schulfest sind 10 € in ihrer Kasse.

Frage: Wie viel Gewinn hat Julia gemacht?

Rechnung:

Antwort: Julia hat ___ € Gewinn gemacht.

2

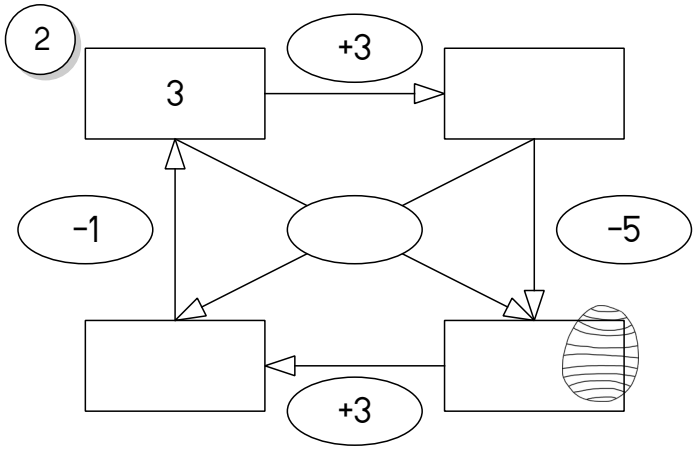

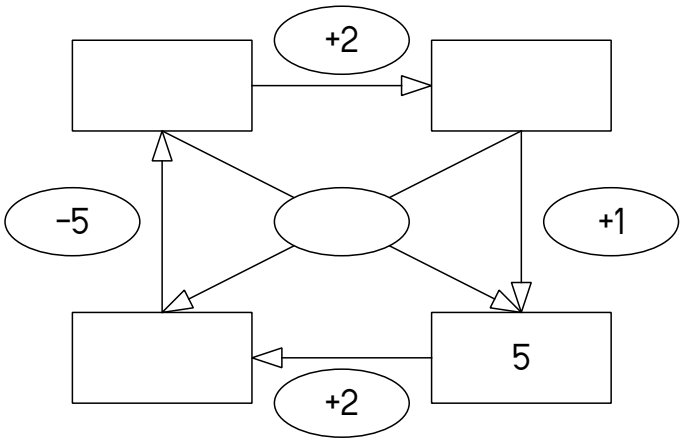

3

10 - 1 = _	5 - 4 = _	5 - 2 = _	10 - 9 = _
10 - 6 = _	10 - 7 = _	7 - 2 = _	8 - 1 = _
6 - 5 = _	5 - 3 = _	7 - 1 = _	8 - 3 = _
5 - 1 = _	9 - 2 = _	6 - 1 = _	10 - 8 = _
8 - 1 = _	8 - 6 = _	8 - 3 = _	9 - 5 = _

4

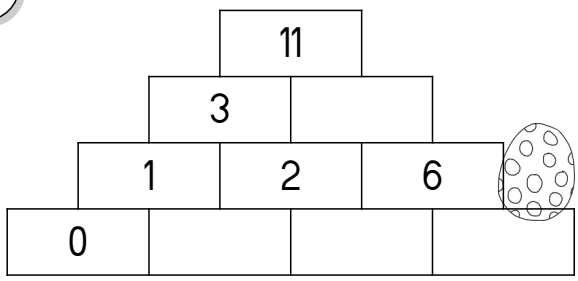

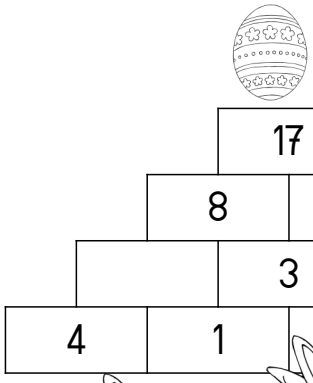

Geschafft ! Jetzt aber ab zum Spielen !

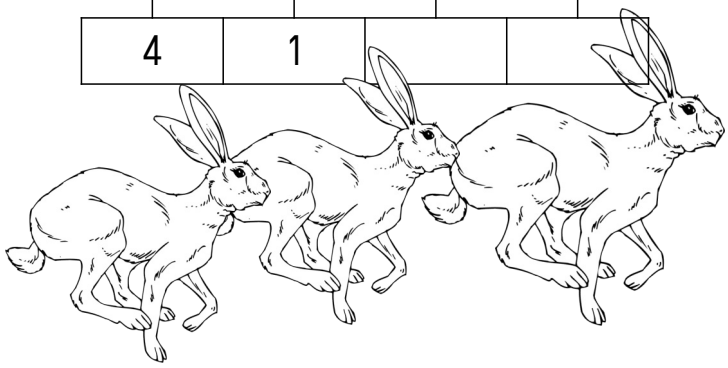

Für Mathe-Profis

1 Julia verkauft auf dem Schulfest selbstgebackene Kekse. Die Zutaten dafür haben 3 € gekostet. Am Ende vom Schulfest sind 10 € in ihrer Kasse.

Frage: Wie viel Gewinn hat Julia gemacht?

Rechnung: 10 € − 3 € = 7 €

Antwort: Julia hat 7 € Gewinn gemacht.

2

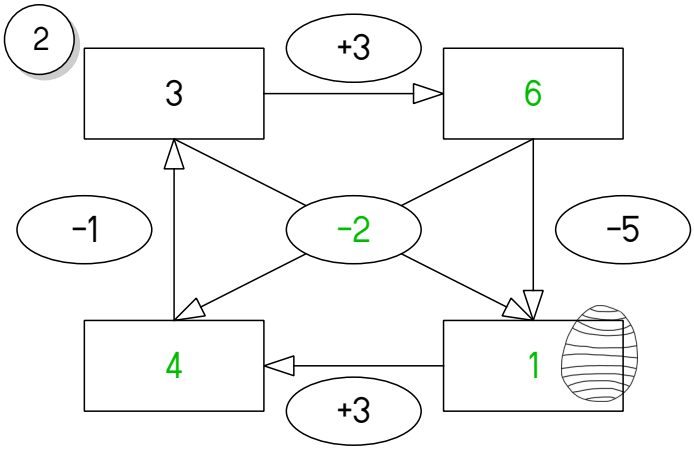

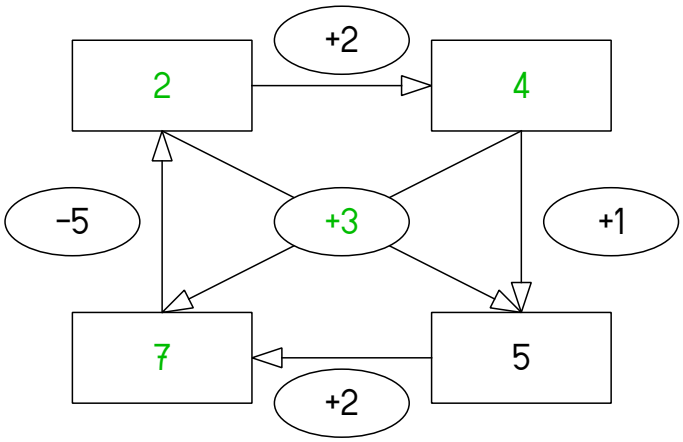

3

10 − 1 = 9	5 − 4 = 1	5 − 2 = 3	10 − 9 = 1
10 − 6 = 4	10 − 7 = 3	7 − 2 = 5	8 − 1 = 7
6 − 5 = 1	5 − 3 = 2	7 − 1 = 6	8 − 3 = 5
5 − 1 = 4	9 − 2 = 7	6 − 1 = 5	10 − 8 = 2
8 − 1 = 7	8 − 6 = 2	8 − 3 = 5	9 − 5 = 4

4

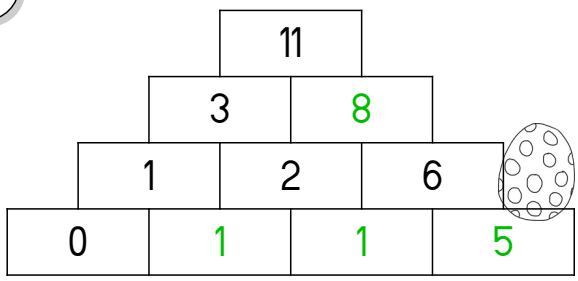

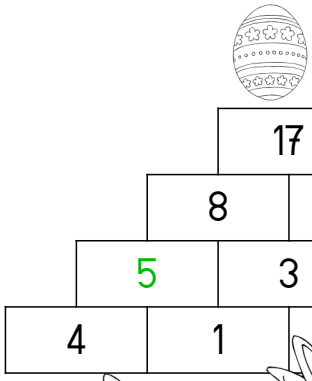
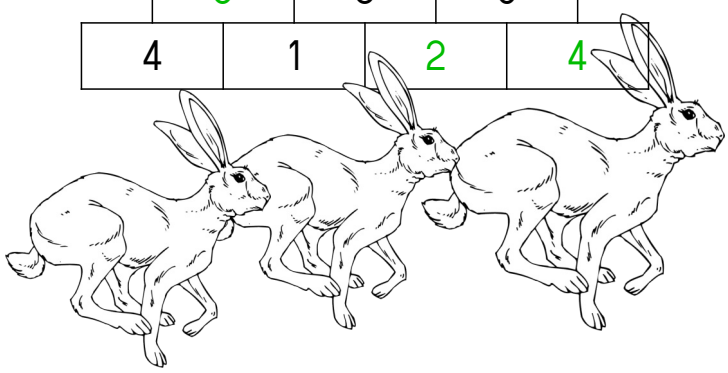
Geschafft ! Jetzt aber ab zum Spielen !